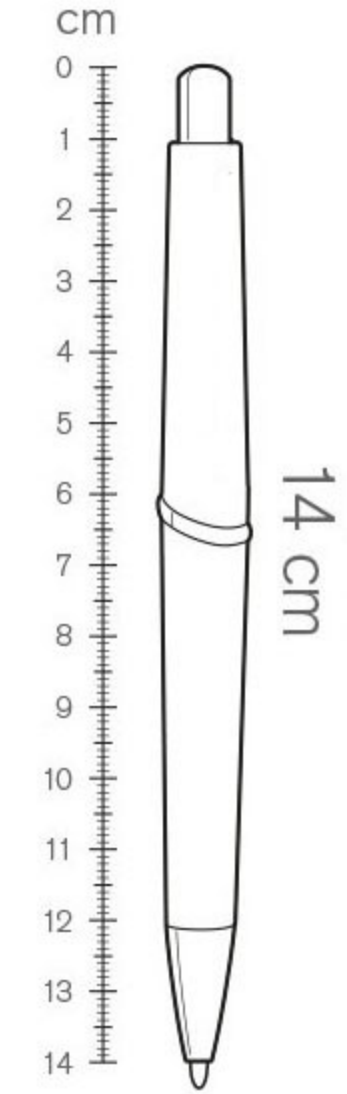

Ø 1,23 cm